Emenda para cabos / Tap connector

ET

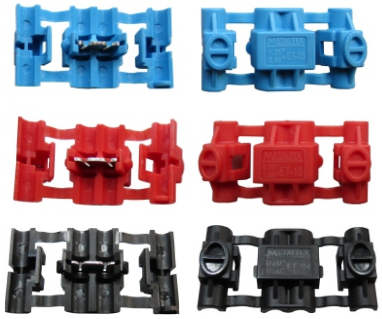

- Para emenda e/ou derivação de condutores
- Dispensa o emprego de fita isolante
- Não requer o emprego de ferramenta especial (utilizar alicate universal)
- Aplicação: instalações elétricas, iluminação, eletrodomésticos e chicotes automotivos

- Used for splicing and/or derivating of electrical conductors
- No need of insulating tape
- No special tool required (use universal pliers)
- Application: electrical installations, lighting, appliances and automotive harnesses

Especificações / Specifications

	ET-04	ET-10	ET-25
Material isolante / Insulation material (housing)	Poliamida / Polyamide PA66 UL94V-2		
Contato / Contact	Latão estanhado / Brass, tin plated		
Cor / Color	**ET-04V** - Vermelho escuro / Dark red **ET-04P** - Preto / Black	Vermelho / Red	Azul / Blue
Peso unitário / Weight	1,85g		
Temperatura de operação / Operation temperature	-30 ~ 70° C		
Bitola dos condutores aplicáveis (principal e derivação) Wire range of suitable conductors (main and tap)	0,20 ~ 0,5mm² [24 ~ 20 AWG]	0,50 ~ 1,00mm² [20 ~ 18 AWG]	1,25 ~ 2,50mm² [16 ~ 14 AWG]
Diâmetro do isolante / Insulation diameter	Ø 1,50 ~ 2,50mm	Ø 1,50 ~ 2,80mm	Ø 2,00 ~ 3,40mm
Tipos de condutores aplicáveis / Suitable conductors	Fios rígidos e/ou cabos flexíveis de cobre nu ou estanhado, com isolação de PVC Solid and/or flexible wires of bare or tinned copper, whith PVC insulation		
Tipo de contato / Contact system	Deslocamento do isolante (IDC) / Insulation displacement (IDC)		
Tensão de trabalho / Nominal voltage	400VCA / VAC		
Corrente de trabalho / Rated current	≤7A para fios de / for wires 0,50mm²	≤10A para fios de / for wires 1,00mm²	≤21A para fios de / for wires 2,5mm²
Resistência de terminação (inicial) Termination resistance (initial)	≤ 20MΩ		
Resistência de isolação (inicial) / Insulation resitance (initial)	1000MΩ @ 500VCC / VDC		
Rigidez dielétrica / Dielectric strength	1500V 60Hz - 1min.		

Observações / Note:

a) A perfeita inserção de cabos é válida somente para o primeiro ciclo de terminação e o reuso do conector não é recomendado.
Best cable insertion is valid only for the first cycle of termination and the connector reuse is not recommended.

b) A capacidade de corrente está relacionada à bitola do fio empregado. Quando forem utilizados fios ou cabos de diferentes secções (bitolas), a corrente de trabalho será determinada pelo cabo de menor bitola.
Rated current is related to the applied conductor. In applications with different gauges cables, rated current will be based on the lower gauge cable.

Dimensões / Dimensions

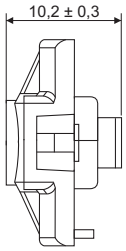

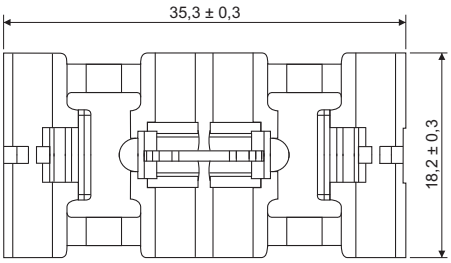

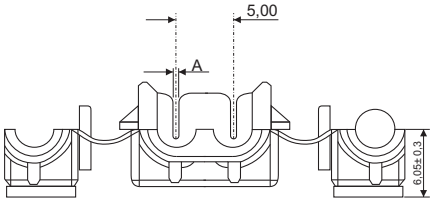

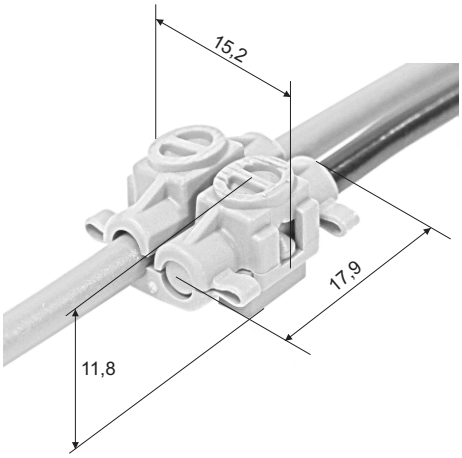

Modelo Model	Dimensão / Dimension A
ET-04	0,4mm
ET-10	0,6mm
ET-25	0,8mm

Todas as dimensões em milímetros / All dimensions in milimeters