Sinaleiros AV / *AV indicators*

AVP
Linha / Type

- Sinaleiros metálicos de alta resistência
- Corpo em aço inox e vedação contra entrada de líquidos
- Modelos para furação de 19 e 22mm

- High resistance metallic indicators
- Stainless steel body and internal protection against liquids
- Models for 19 and 22mm panel cutout

Código de compra / How to order

AV 19 P - 2 R

Furo para fixação / Mounting hole
19 - Ø19 mm
22 - Ø22 mm

Tensão de alimentação / Supply voltage
7 - 24VCA / VCC / VCA / VDC
2 - 220VCA / VCC / VCA / VDC

Cor / Color
R - Vermelho / Red
G - Verde / Green
BL - Azul / Blue
O - Laranja / Orange
W - Branco / White

Especificações / Specifications

Resistência de contato inicial / Initial contact resistance	100mΩ max.
Vida elétrica / Electrical life	50 x 10^3 operações min. / operations min.
Resistência de isolação / Insulation resistance	1GΩ min. - 500V
Rigidez dielétrica / Dielectric strength	1500 VCA / VAC - 1 minuto / minute
Temperatura de operação / Operation temperature	- 20 ~ 70ºC
Grau de proteção / Protection degree	IP65

Instruções / Instructions

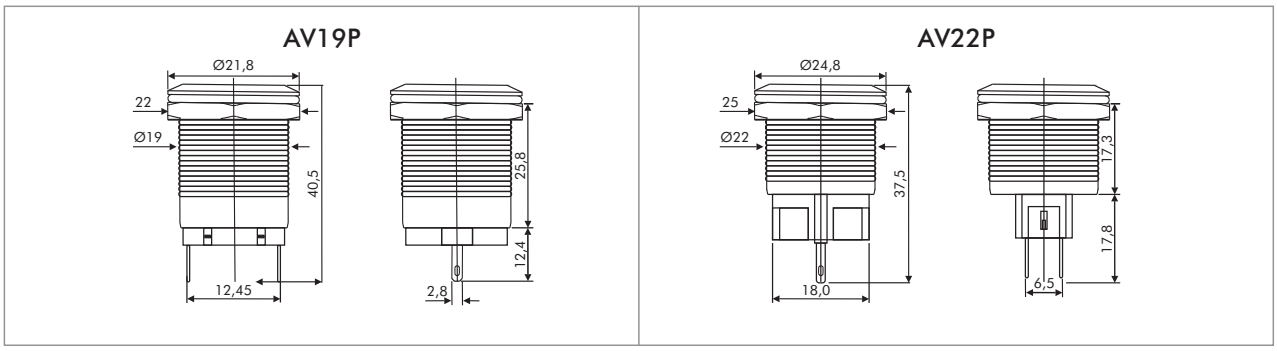

Chaves gangorra / *Rocker switches*

RS
Linha / Type

Especificações / Specifications

Tipo / Type	RS-201-1C-G 220V	RS-201-1C-G-24V	RS-201-1C-R 220V	RS-201-1C-R-24V	RS-203-1C-B
Modo de operação / Operation mode	ON-OFF				ON-OFF-ON
Tensão de alimentação / Supply voltage	220VCA/AC	24VCC/VCA /VDC/VAC	220VCA/AC	24VCC/VCA /VDC/VAC	——
Resistência de contato inicial / Initial contact resistance	35mΩmax.				
Vida elétrica / Electrical life	10.000 operações min. / operations min.				
Resistência de isolação / Insulation resitance	100MW min. – 500VCC/VDC				
Rigidez dielétrica / Dielectric strength	1500VCA / VAC - 1 minuto / minute				
Temperatura de operação / Operation temperature	-25 ~ 85°C				
Arranjo dos contatos / Contact arrangement	2NA / DPST-NO		2NA / DPST-NO		4NA / 4PST-NO
Capacidade dos contatos / Contact rating	16A-125 ~ 250VCA/ VAC carga resistiva / resistive load				
Cor / Color	Verde / Green Iluminada / Illuminated		Vermelho / Red Iluminada / Illuminated		Preto / Black ——

Dimensões / Dimensions (mm)

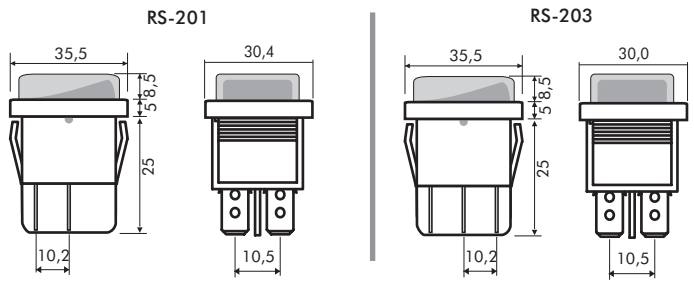

Tolerâncias não indicadas / Not indicated tolerance : ± 0,3mm

Conexões / Connections

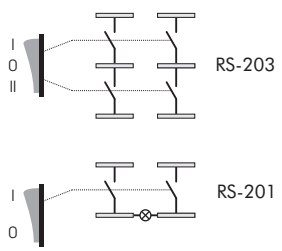

Dimensões em mm / Dimensions in mm