Temporizadores analógicos estrela-ângulo
Star-Delta analog timers

ATY
Linha / Type

- Modelo econômico
- 2 contatos reversíveis
- 220VCA - 50 / 60Hz

- Low cost type
- DPDT contact
- 220VAC - 50 / 60Hz

Código de compra / How to order

ATY-220VCA / 15 SEG

Faixa de tempo / Time range
15 SEG - 15 seg. / sec.
60 SEG - 60 seg. / sec.

Especificações / Specifications

Função de operação / Operation function	Partida estrela-triângulo / Star-delta start
Alimentação / Power supply	220VCA / VAC ± 10%
Consumo / Power consumption	3VA
Tempo de reset / Reseting time	Min. 100ms
Arranjo dos contatos / Contact arrangement	5A-250VCA resistivo / 5A-250VAC resistive load
Capacidade dos contatos / Contact capacity	2 reversíveis com 1 temporizado / DPDT with 1 timer
Temperatura ambiente / Ambient temperature	Operação / Operating: 0 a / to 50 °C Armazenamento / Storage: -10 a / to 50 °C
Umidade / Humidity	35 a 85% UR não condensável / 35 to 85% RH non-condensing

Características / Characteristics

Erro por temperatura / Error by temperature		Max. ±2%
Erro por tensão / Error by voltage		Max. ±0,5%
Resistência de isolação / Insulation resistance		50MΩ Min. (a 500VCC) / 50MΩ min. (at 500VDC)
Imunidade a ruído / Noise immunity		±2KV 1µs
Imunidade a eletricidade estática / Static electricity immunity		8KV
Vibração / Vibration	Durabilidade mecânica Mechanical durability	0,75mm de amplitude à frequência de 10 a 50Hz nos eixos X,Y e Z por 1 hora 0,75mm amplitude at frequency of 10 to 50 Hz at X,Y and Z axis for 1 hour
	Durabilidade funcional Malfunction durability	0,5mm de amplitude à frequência de 10 a 50Hz nos eixos X,Y e Z por 10 minutos 0,5mm amplitude at frequency of 10 to 50Hz at X,Y and Z axis for 10 minutes
Impacto / Shock	Durabilidade mecânica / Mechanical durability	300m/s² (30G) nos eixos X,Y e Z por 3 vezes / 300 m² (30G) at X, Y and Z axis for 3 times
	Durabilidade funcional / Malfunction durability	100m/s² (10G) nos eixos X,Y e Z por 3 vezes / 100 m² (10G) at X, Y and Z axis for 3 times
Vida mecânica / Mechanical life		Min. 10 x 10^6 operações / Min. 10 x 10^6 operations
Vida elétrica / Electrical life		Min. 100 x 10^3 operações com 5A-250VCA (carga resistiva) Min. 100 x 10^3 operations at 5A-250VCA (resistive load)
Peso / Weight		100g

Dimensões / Dimensions (mm)

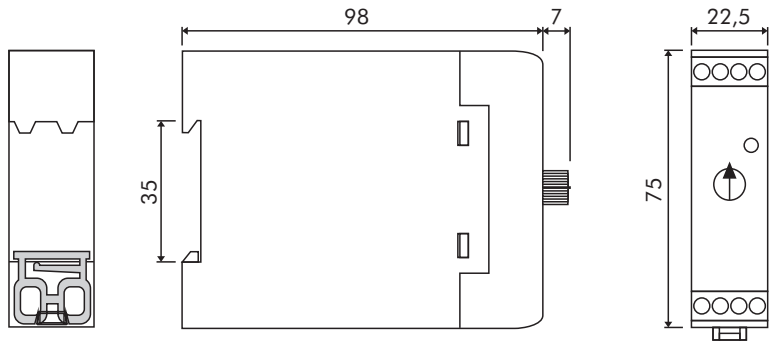

Conexões / Connections

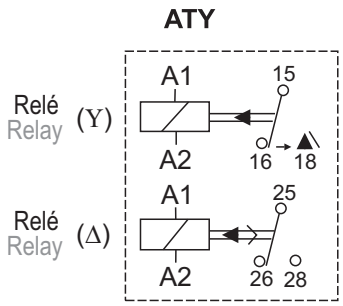
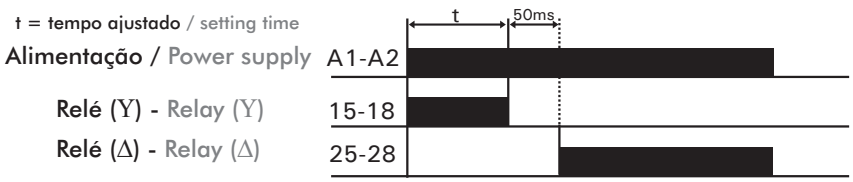
Modo de operação / Operation mode