Protetores plásticos para ventiladores
Plastic protections for fans

FV
Linha / Type

- Proteções plásticas para ventiladores de 80mm, 120mm, 172mm,180mm e 200mm.
- Grau de proteção IP54.
- Acompanha filtro de fibra sintética.

- Plastic protections for 80mm, 120mm, 172mm, 180mm and 200mm fans.
- IP54 protection degree.
- Comes with synthetic fiber filter.

Especificações / Specifications

Modelo / Model	FV-80	FV-120	FV-172	FV-180	FV-200
Material do corpo / Body material	Plástico de acordo com a RoHs / Plastic accordinf to RoHs				
Cor do corpo / Body color	Cinza RAL 7035 / Gray RAL 7035				
Material do filtro / Filter material	Fibra sintética com construção progressiva; Resistente a temperaturas de 100°C; Classe auto-extinguível F1; Resistente a umidade a 100% RH; Reutilizável / Synthetic fibre with progressive construction; Temperature resistant to +100°C; Self-extinguishing class F1; Moisture resistant to 100% RH; Reusable				
Grau de proteção / Protection degree	IP54				
Acessórios inclusos / Included accessories	4 parafusos M4 para fixação do ventilador / 4 screws M4 for fan fixing				
Ventilador indicado / Fan indicated	80x80mm	120x120mm	172x172mm	180x180mm	200x200mm

Dimensões / Dimensions (mm)

FV-80

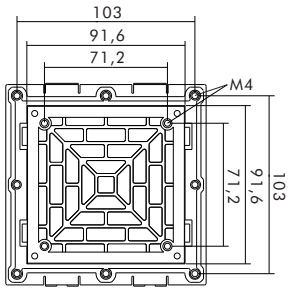

Furo para painel - Fixação por encaixe

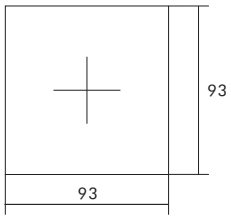

FV-120

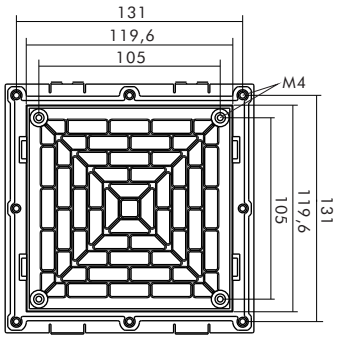

Furo para painel - Fixação por encaixe

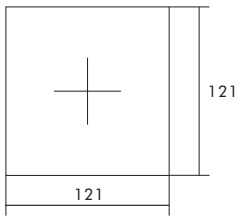

FV-172

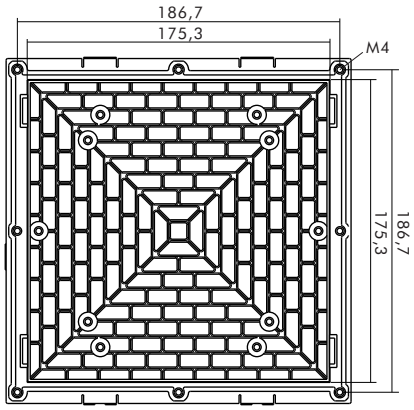

Furo para painel - Fixação por encaixe

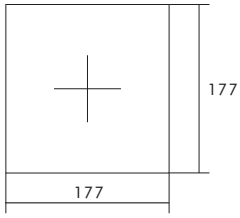

Dimensões / Dimensions (mm)

FV-180

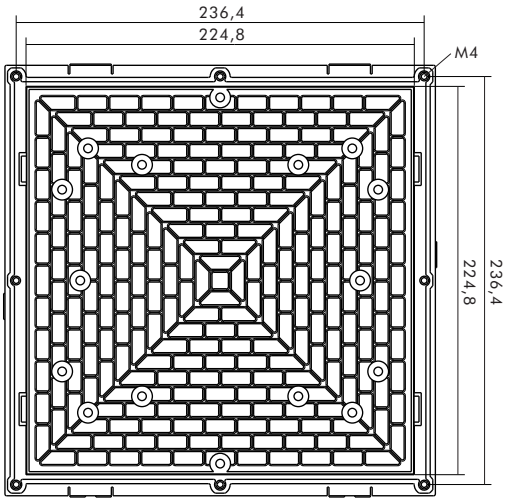

Furo para painel - Fixação por encaixe

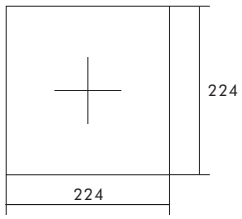

FV-200

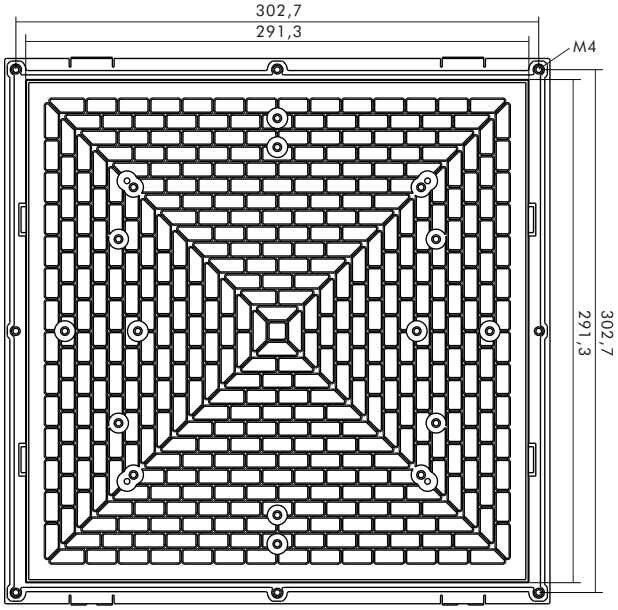
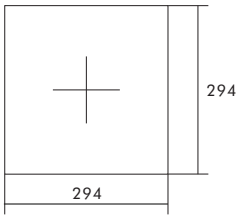
Furo para painel - Fixação por encaixe